1 STROMVERSORGUNGSSCHALTPLAN

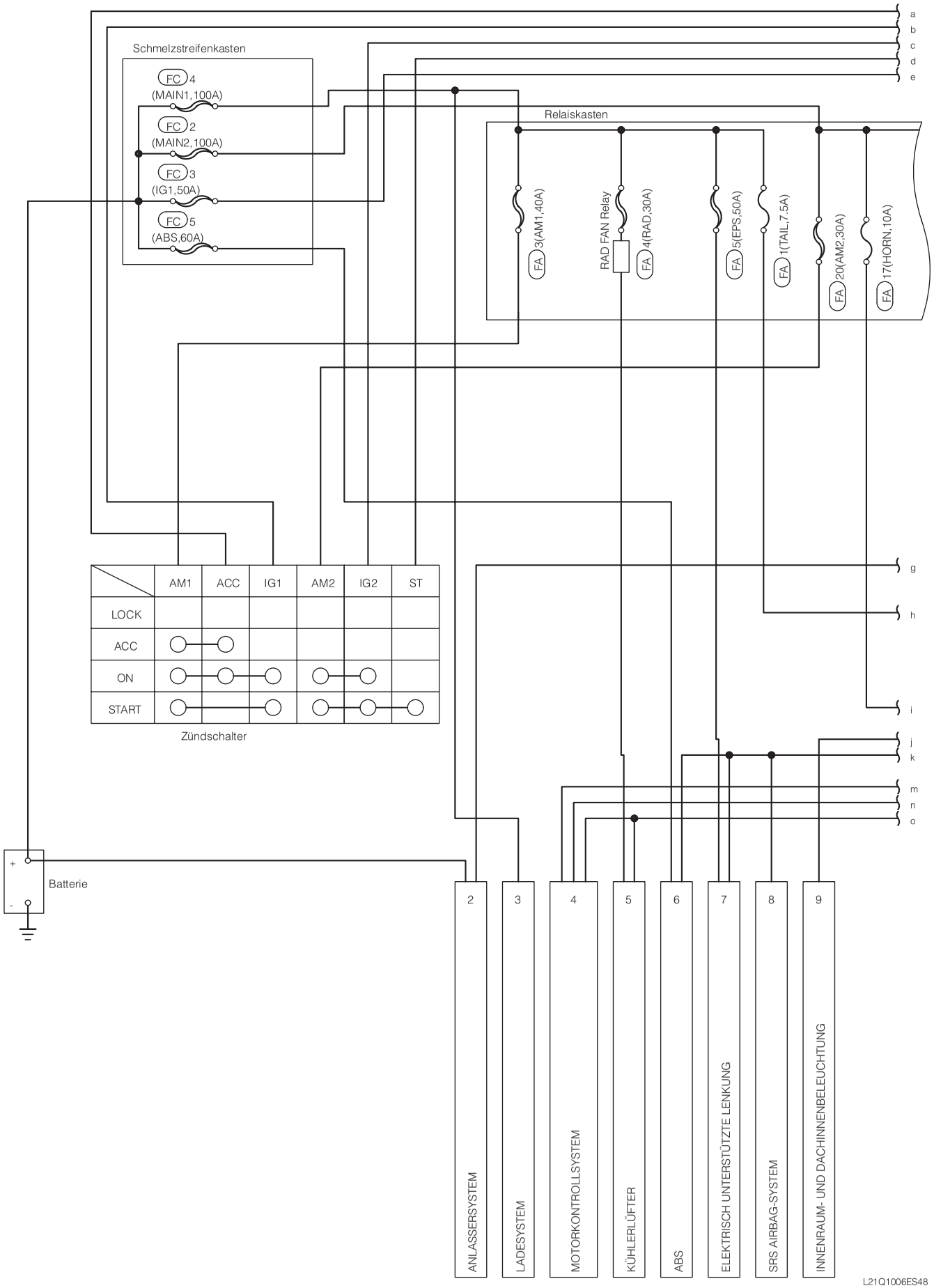

B–2

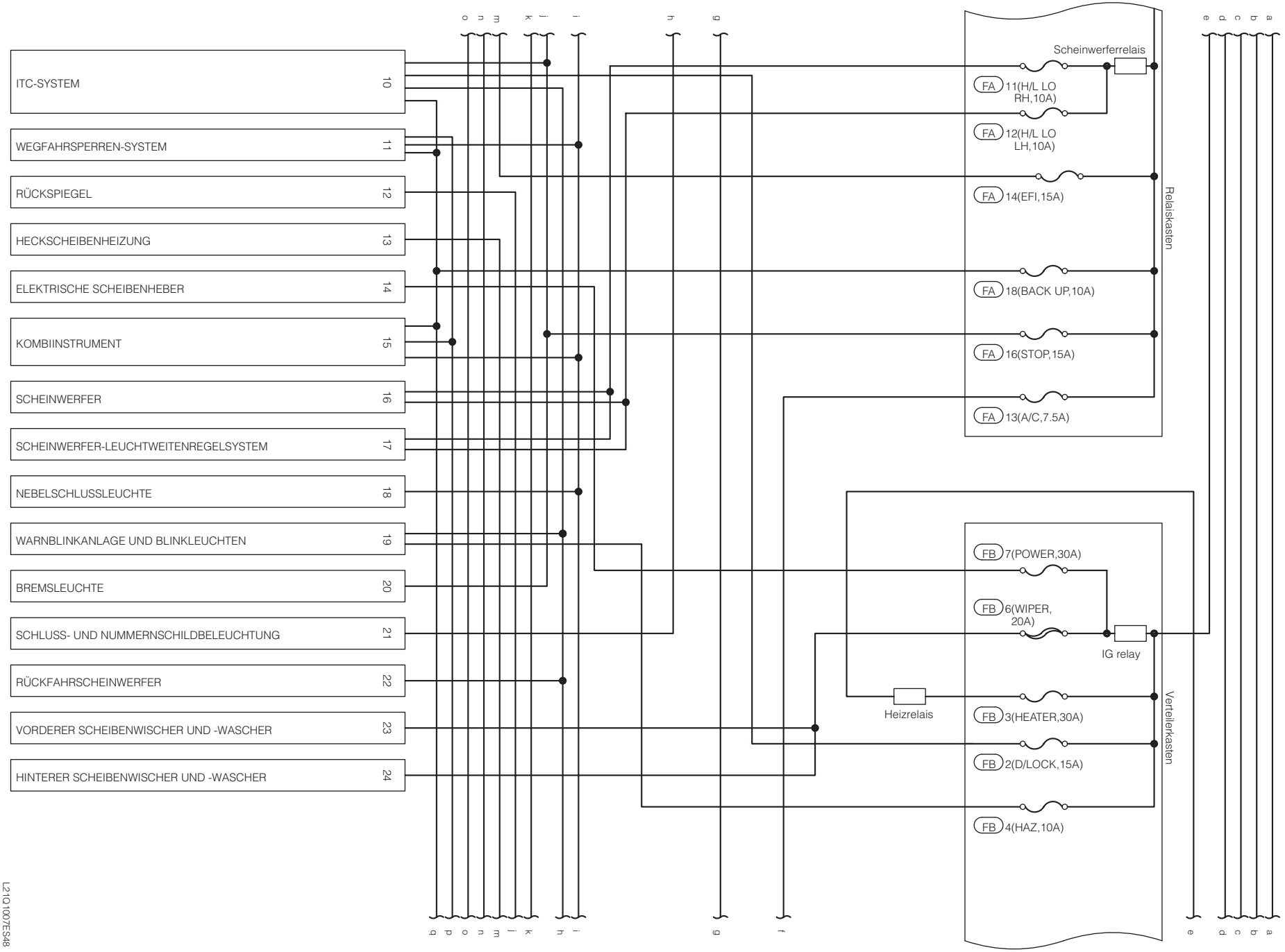

L21Q1007ES48

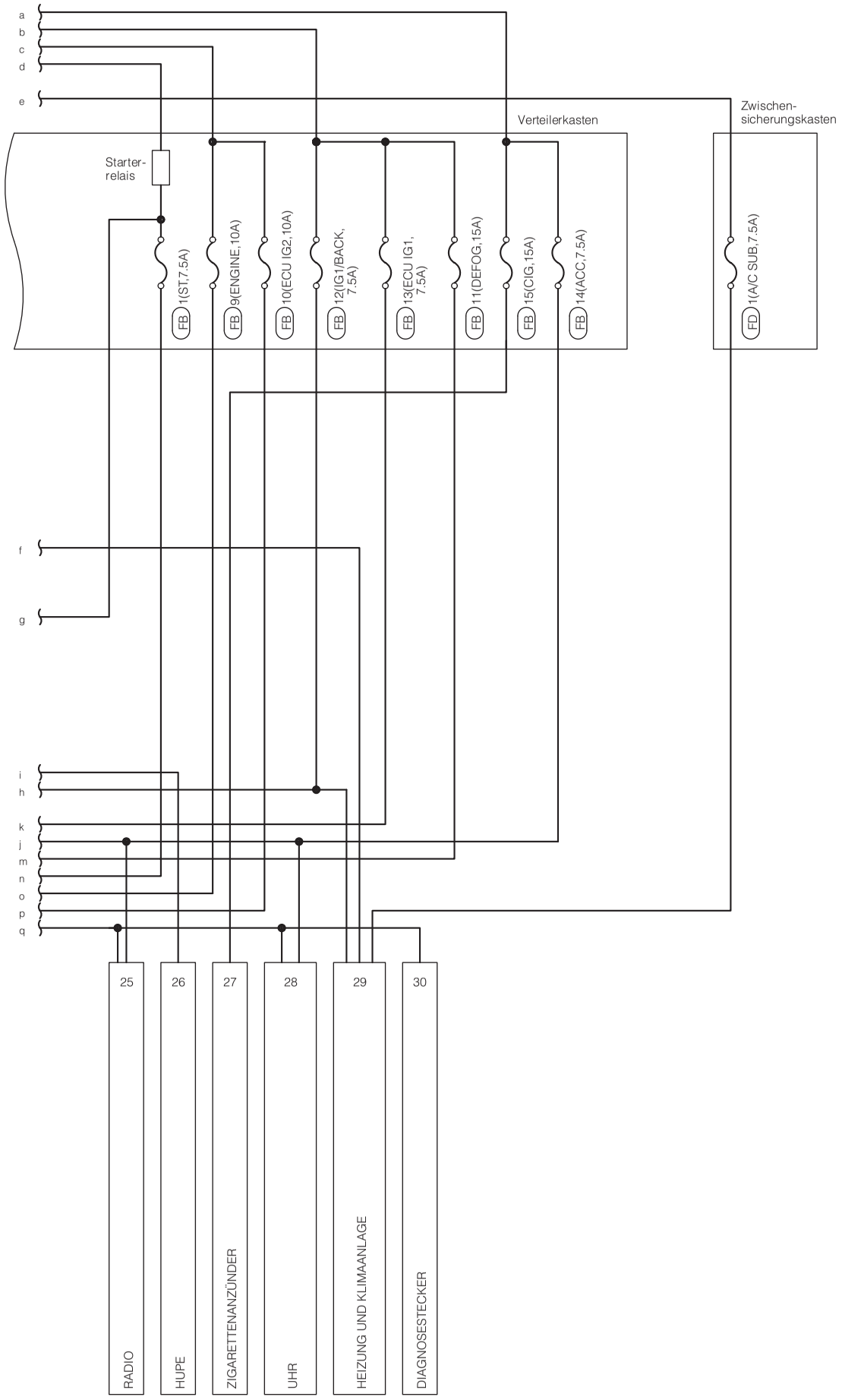

L21Q1008ES48